ПОЛНОРОСТОВОЙ ТУРНИКЕТ SESAME

Полноростовой турникет Sesame – это надежные «ворота» на Вашу территорию. Вы можете быть уверены, что этот турникет обеспечит 100%-ый контроль доступа. При варианте расположения поводков ротора под 120° Вы получаете турникет со встроенной функцией «шлюза». При этом за один проход может пройти только один человек, который должен пройти повторную авторизацию. Конструкция турникета гарантирует его бесперебойную работу на миллионы проходов даже при установке на улице. Доступны варианты как с одним проходом, так и с двумя. Различные комплектации этого турникета (варианты материалов и цветов корпуса; угол размещения поводков ротора; форма поводков; наличие или отсутствие сервопривода) позволяют выбрать идеальное решение для вашей задачи, и для Вашего бюджета.

20 чел/мин
ПРОПУСКНАЯ СПОСОБНОСТЬ

649 мм
ШИРИНА ПРОХОДА

ФУНКЦИЯ «ШЛЮЗ» - ДВОЙНАЯ ИДЕНТИФИКАЦИЯ ЛИЧНОСТИ - МОЖЕТ БЫТЬ РЕАЛИЗОВАНА В ЭТОМ ТУРНИКЕТЕ

Контролируется:

- системой контроля доступа;
- ручним управлением

При отключении напряжения питания оба направления заблокированны.

Дополнительно поставляется:

- ручная разблокировка в случае отключения электропитания;
- установка считывателей для системы контроля доступа;
- пульт дистанционного радиоуправления;
- резервный источник питания;
- защитный козырёк над турникетом;
- приставной шкаф с креплением к полу (полноростовой, полуростовой)

Электрические характеристики:

- напряжение питания:
  - от сети переменного тока (первичное) 100 - 240 В ~ 50/60 Гц;
  - от источника постоянного тока (вторичное) 12 В
- мощность без сервопривода:
  - внутреннее применение - 50 Вт;
  - наружное применение - 250 Вт
- мощность с сервоприводом:
  - внутреннее применение - 150 Вт;
  - наружное применение - 350 Вт
- степень защиты по ГОСТ 14254-96 - IP54

Технические данные:

Длина	1420 мм
Ширина	1179 мм
Высота	2300 мм
Масса, не более	375 кг

www.tiso.global
+380 (44) 291-21-11
e-mail: export@tiso.ua

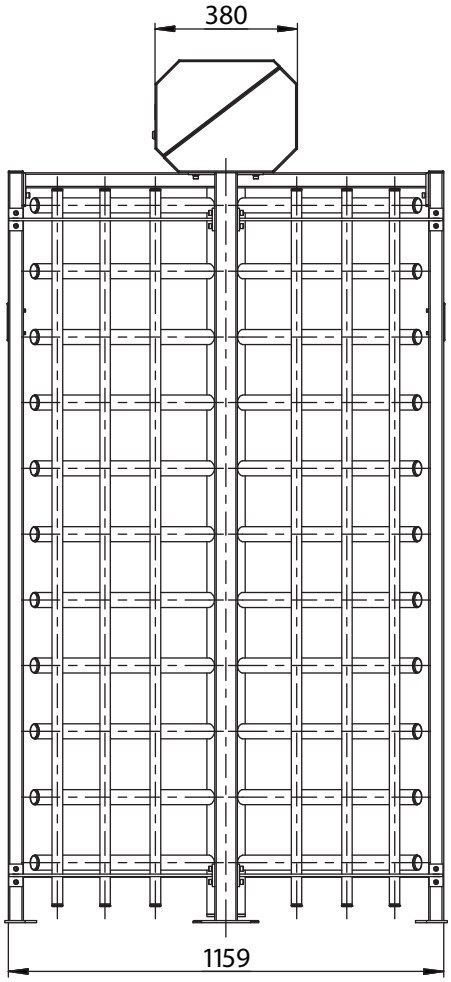

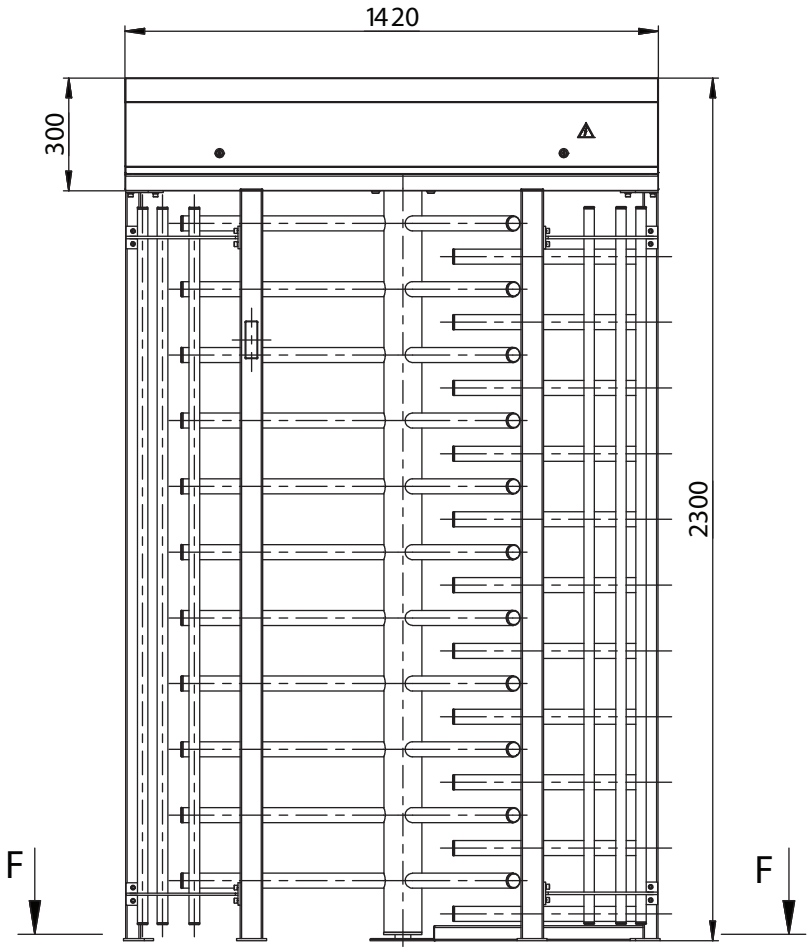

F- F (1 : 15)

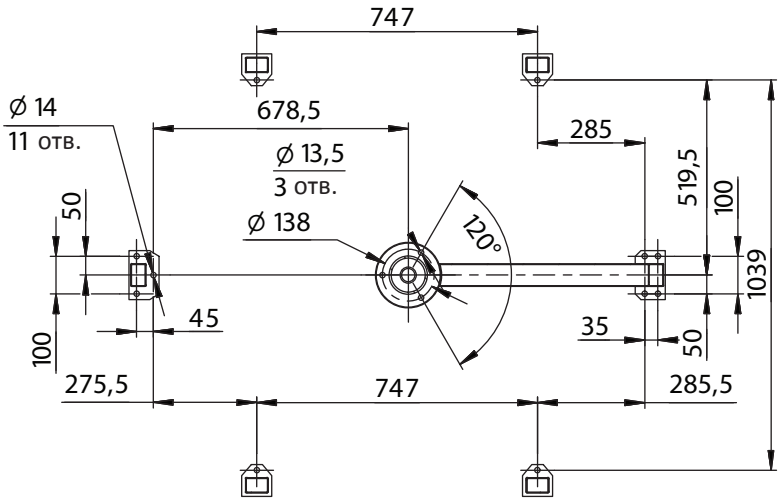

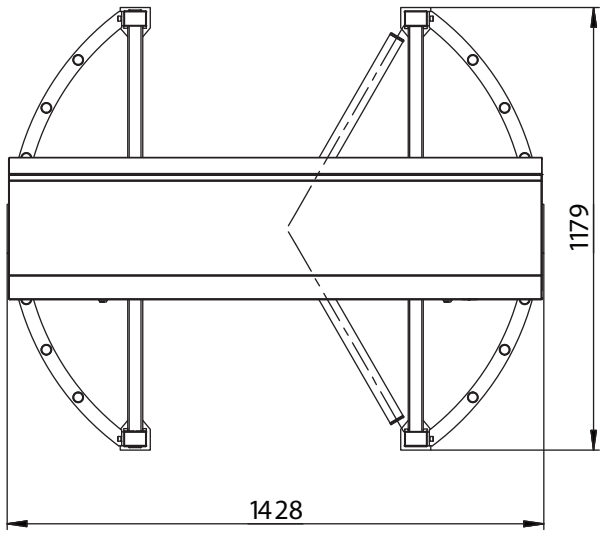

www.tiso.global
+380 (44) 291-21-11
e-mail: export@tiso.ua

Референс-лист

- Украинские АЭС;
- Морской порт, Эйлат, Израиль;
- Монетный двор «De La Rue», Мальта;
- Пивзавод "Carlsberg", Киев, Украина;
- ASRY, Al Hidd, Kingdom of Bahrain;
- Центральный офис «Bank of America», Мумбай, Индия

www.tiso.global
+380 (44) 291-21-11
e-mail: export@tiso.ua