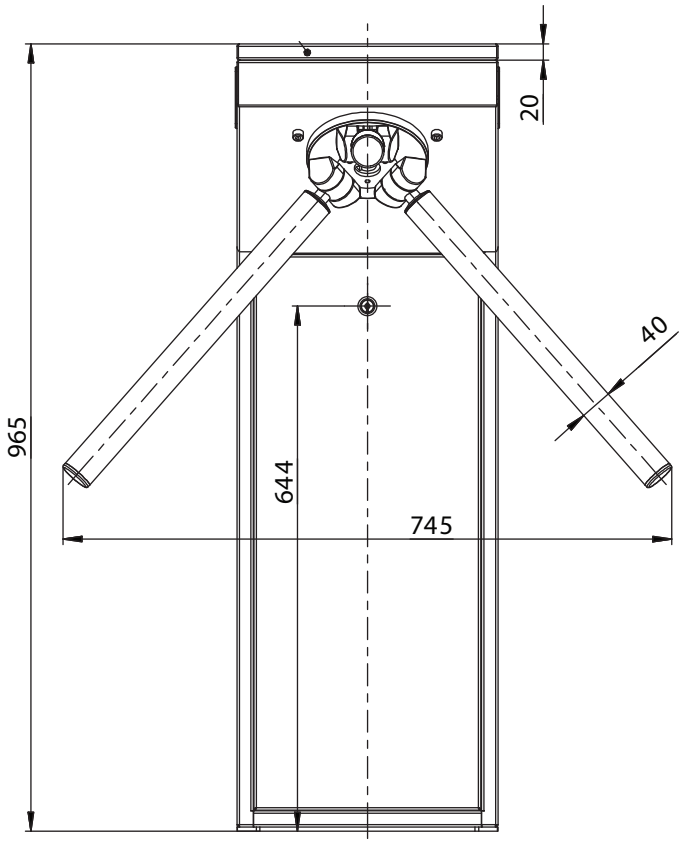
20
965
644
745
40

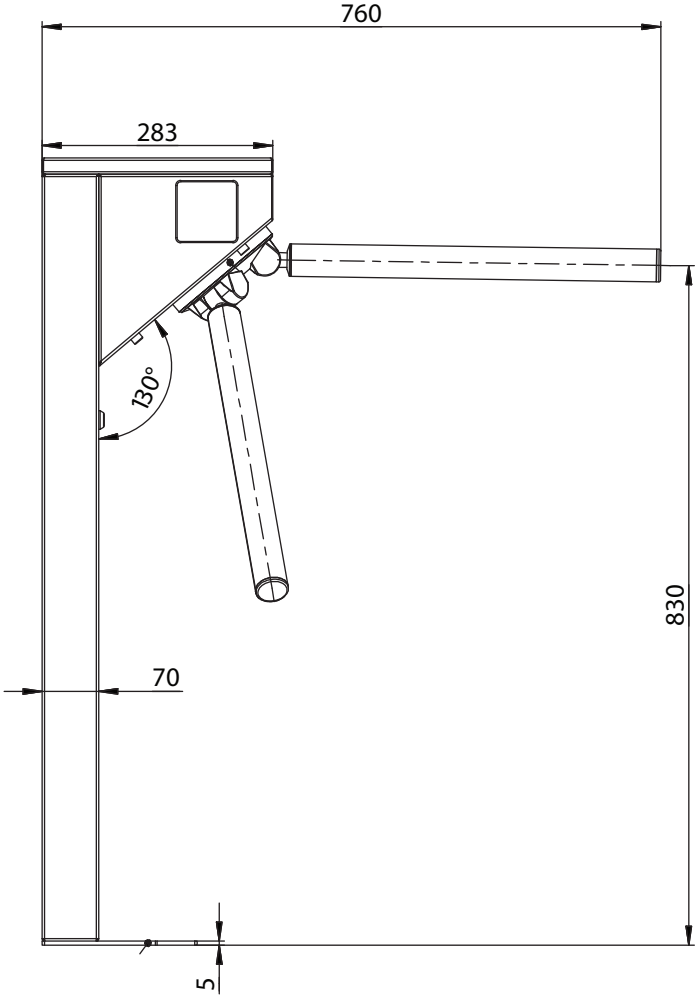
760
283
130°
830
70
5

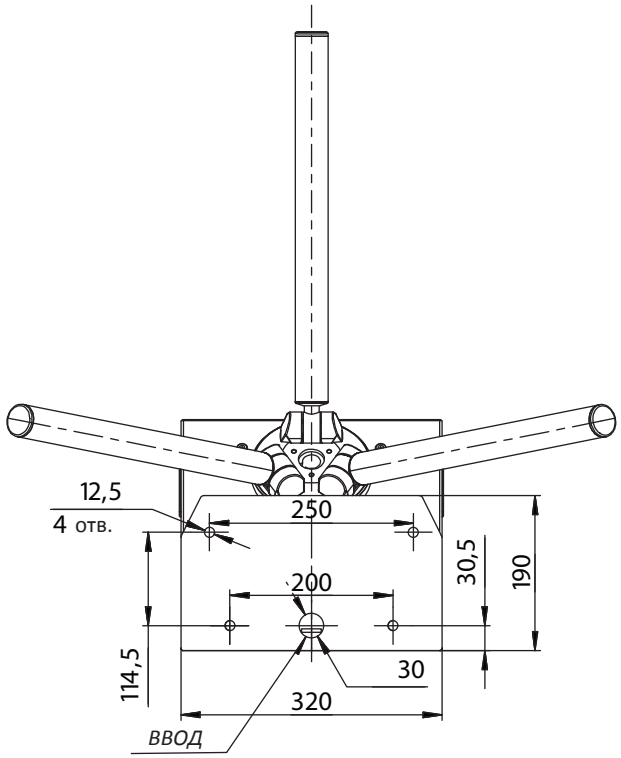
12,5
4 отв.
250
200
30,5
190
114,5
30
320
ВВОД