ТУРНИКЕТ - ТРИПОД TWIX

Турникет Twix - это наиболее утилитарное решение в линейке нашей продукции. Такой турникет будет исправно служить вам даже на таких загруженных объектах, как проходные крупнейших заводов. Дизайн турникета лаконичен, и в зависимости от материаловисполнения, он отлично впишется как в неприхотливый интерьер проходной предприятия, так и в элегантный холл офисного центра. Надежная конструкция и качественные материалы изготовления турникета Twix гарантируют его надежную работу в течении многих лет. Турникет оснащен механизмом антипаника.

60 чел/мин — СВОБОДНЫЙ ПРОХОД

25 чел/мин — ПРОПУСКНАЯ СПОСОБНОСТЬ

560 мм — ШИРИНА ПРОХОДА

ЭЛЕГАНТНЫЙ ТУРНИКЕТ-ТРИПОД В НАДЕЖНОМ КОРПУСЕ НА ДВУХ «НОГАХ»

Контролируется:

- системой контроля доступа;
- ручним управлением

При отключении напряжения питания оба направления свободны.

Дополнительно поставляется:

- стойки и обвязки для считывателей;
- считыватели для системы контроля доступа;
- пульт дистанционного радиоуправления;
- резервный аккумулятор

Электрические характеристики:

- напряжение питания:
  - от сети переменного тока (первичное) 100 - 240 В ~ 50/60 Гц;
  - от источника постоянного тока (вторичное) 12 В
- мощность, не более 50 Вт;
- степень защиты по ГОСТ 14254-96 - IP41

Технические данные:

Длина	1005 мм
Ширина	736 мм
Высота	1042 мм
Масса, не более	75 кг

www.tiso.global
+380 (44) 291-21-11
e-mail: export@tiso.ua

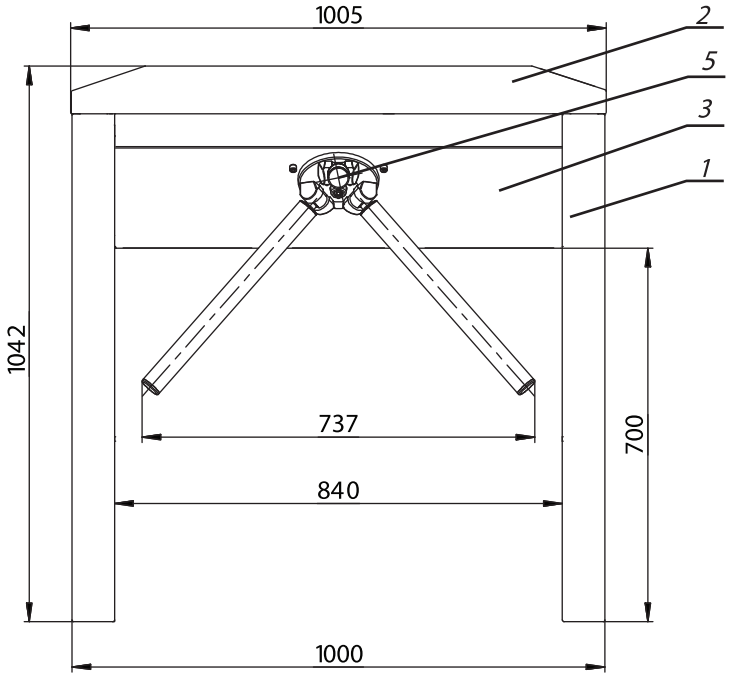

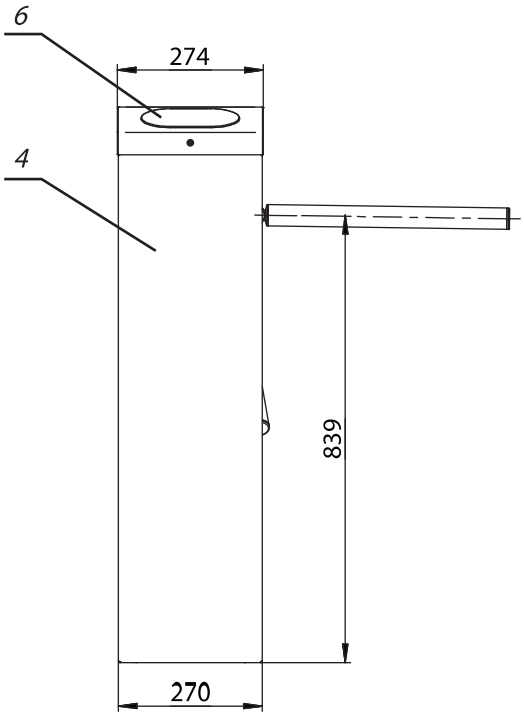

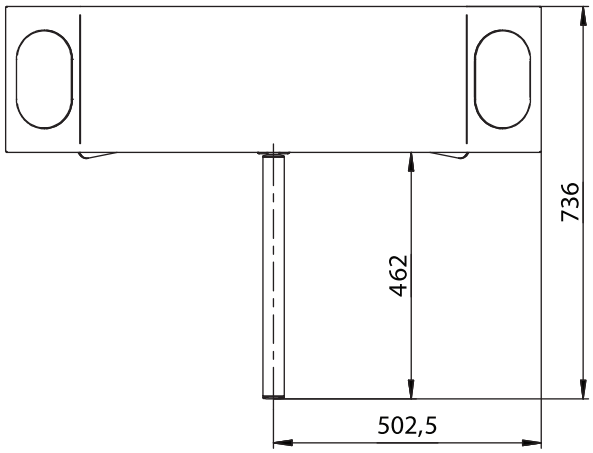

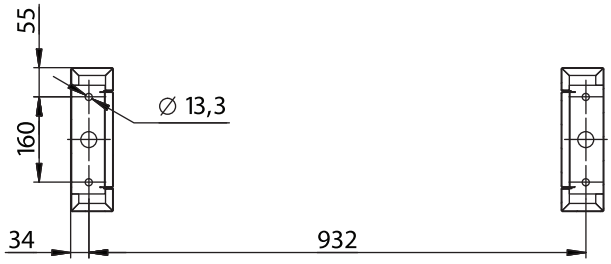

1 - стойка;
2 - верхняя крышка;
3 - корпус;
4 - боковая крышка;
5 - ступица с тремя поводками;
6 - светодиодный дисплей

www.tiso.global
+380 (44) 291-21-11
e-mail: export@tiso.ua

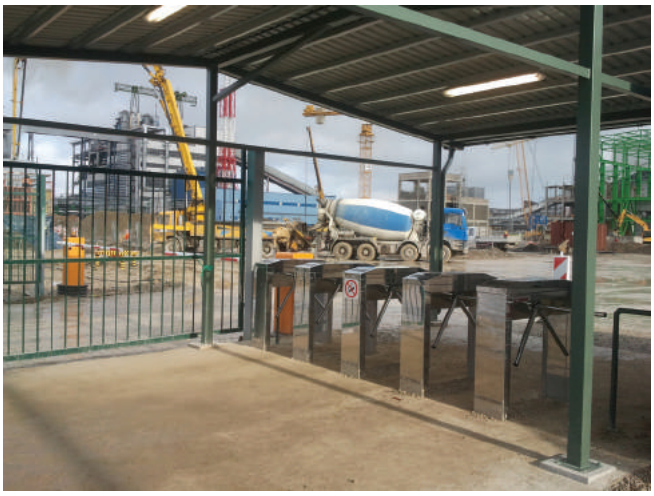

Референс-лист

- Электростанция ALSTOM, Нарва, Эстония;
- Зоопарк, Брно, Чехия;
- Бизнес центр, Варшава, Польша;
- Украинские АЭС;
- Фабрика “PharmaStar”, Киев, Украина

www.tiso.global
+380 (44) 291-21-11
e-mail: export@tiso.ua