4-проводной видеодомофон для домашнего использования
Экран домофона
Руководство для пользователей

Предупреждение

* Если у вас есть какие-либо сомнение по поводу достоверности информации, изложенной в этом руководстве, вы можете связаться с нашей компанией для устранения любых неясностей.
* Между описанием модели, предоставленном в этом руководстве, и фактической моделью могут быть различности, так как наша продукция развивается и улучшается на постоянной основе. Мы приносим свои извинения, если это руководство содержит не все последние изменения.

Благодарим за внимание.

Содержание

Описание видеодомофона

Процесс установки видеодомофона

Примечания по установке

Схема подключения

- **Видеодомофон с 2-мя внешними камерами и 1-им экраном домофона**
- **Видеодомофон с 2-мя внешними камерами и 4-мя экранами домофона**

Мониторинг

- **Видеодомофон с 2-мя внешними камерами и 1-им экраном домофона**
- **Видеодомофон с 2-мя внешними камерами и 4-мя экранами домофона**

Характеристики

Комплектация

POLICECAM

Описание видеодомофона

Примечание: следующие схемы являются примерами для всех доступных моделей видеодомофонов. Не все модели имеют одинаковое оборудование и функционал. Просим вас рассматривать фактическую модель как приближенную к обозреваемой на схеме.

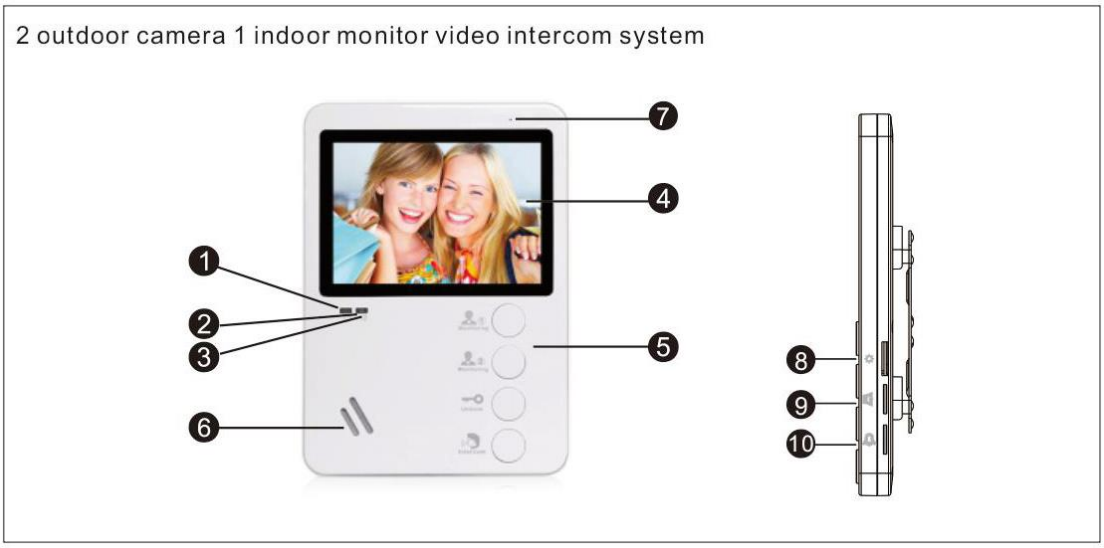

1: Интерком или перевод звонка на другое внутреннее устройство
2: Просмотр видео вызывной панели 1 и 2
3: Открыть дверной замок нажатием этой клавиши
4: Ответить на звонок с вызывной панели
5: Кнопка завершения звонка
6: Настройка расцветки, контрастности и яркости TFT экрана
7: Настройка громкости звука динамиков/звонка
8: Включение режима разговора нажатием этой клавиши
9: Увеличить/уменьшить звук с динамика
10: Увеличить/уменьшить звук звонка

1: Светодиодный индикатор 1 – Индикатор питания
2: Светодиодный индикатор 2 – Индикатор вызывной панели 1
3: Светодиодный индикатор 3 – Индикатор вызывной панели 2
4: TFT дисплей – Просмотр изображения на TFT экране
5: Кнопки управления – Кнопки настройки
6: Динамик – Воспроизводит звук с внешнего устройства
7: Микрофон – Передает голос на внешнее устройство
8: Расцветка, контрастность, яркость – настройка расцветки, контрастности и яркости TFT экрана
9: Входящий звук – настройка звука с динамика
10: Звук звонка – настройка звука звонка

Установка видеодомофона

Выберите наиболее удобную позицию, в которой экран будет расположен на уровне глаз пользователя.

POLICE CAM

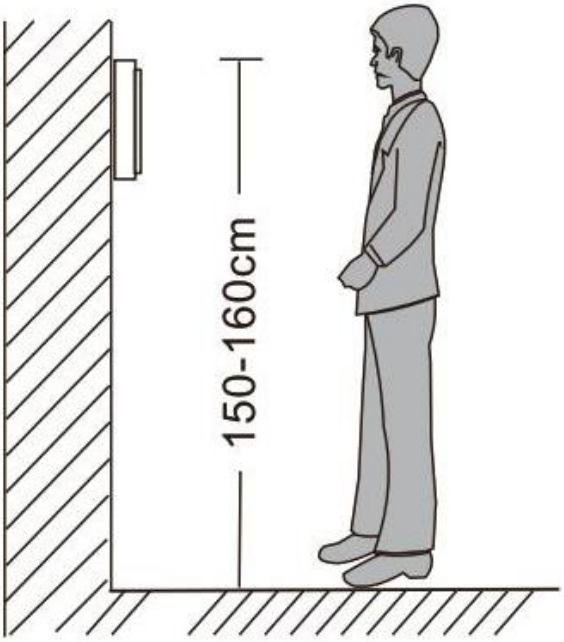

Чтобы установить видеодомофон, следуйте этим шагам:

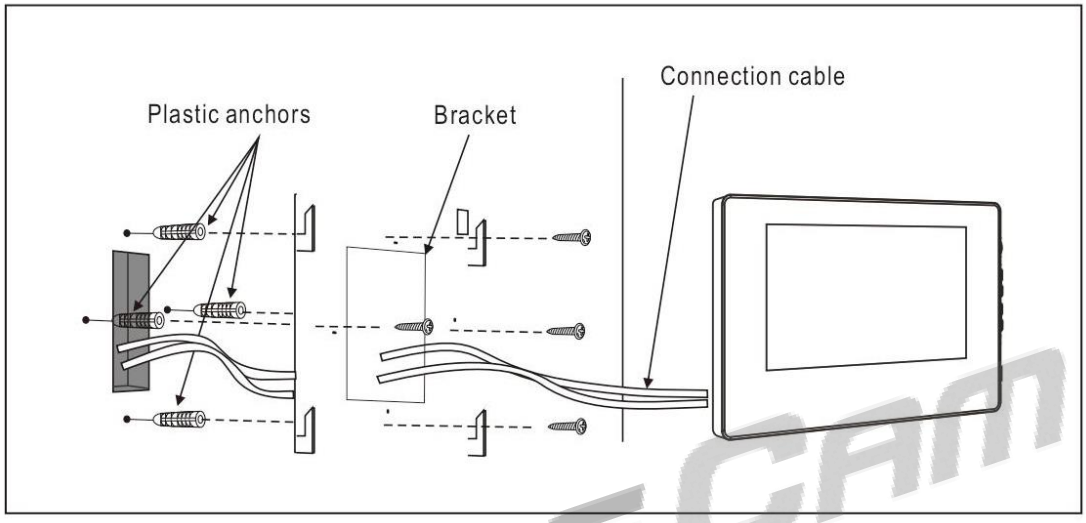

Plastic anchors – пластиковые дюбеля
Bracket – кронштейн
Connection cable – кабель соединения

Примечания по установке

Электрический замок/источник питания /камера не входят в комплектацию. Вы можете приобрести эти устройства исходя из характеристик модели.

Стандартные системы видеодомофонов поддерживают способ Нормально Открытого (N.O.) отмыкания дверей. Это означает, что в нормальном состоянии контакт открыт, в следствии чего дверь остается закрытой. Если произошло нажатие кнопки открытия дверей, контакт меняется на закрытый и замок открывается.

Экран видеодомофона может работать как от встроенного источника питания, так и от сети. Следуйте инструкции, ссылаясь на фактическую модель вашего видеодомофона. Убедитесь, что

ваша модель приспособлена к широкому диапазону напряжения (AC100V-240V). Перед установкой рекомендуется отсоединить прибор от сети.

1. 4С обычный неэкранированный и экранированный кабель:
Длина ≤28м(4х0.2мм^2); Длина ≤50м(4х0.3мм^2); Длина ≤80м(4х0.5мм^2)

Неэкранированный кабель (≤50м)

Экранированный кабель (≤80)

2. Обычный неэкранированный + видео кабель(75-3):

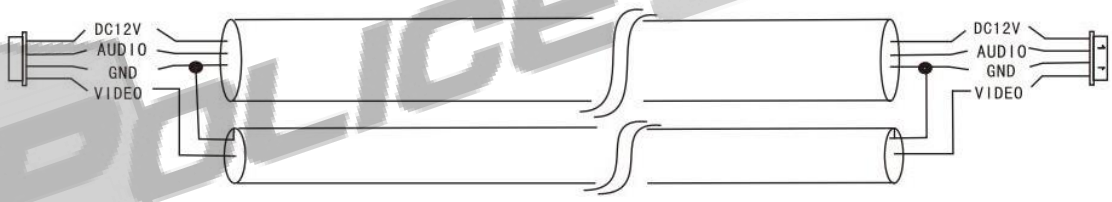

(≤100м)

3. CAT5 или CAT6 сетевой кабель: (не рекомендуется)

Неэкранированный кабель (≤20м)

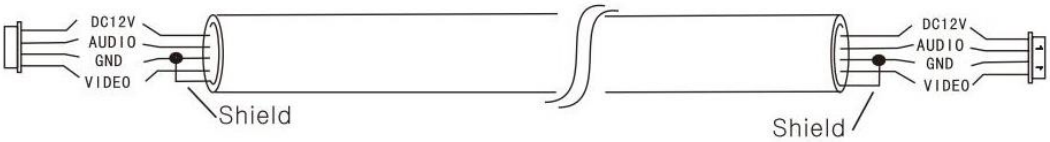

Экранированный кабель (≤40м)

Shield – экранирование

Схема подключения

Видеодомофон с 2-мя внешними камерами и 1-им экраном домофона

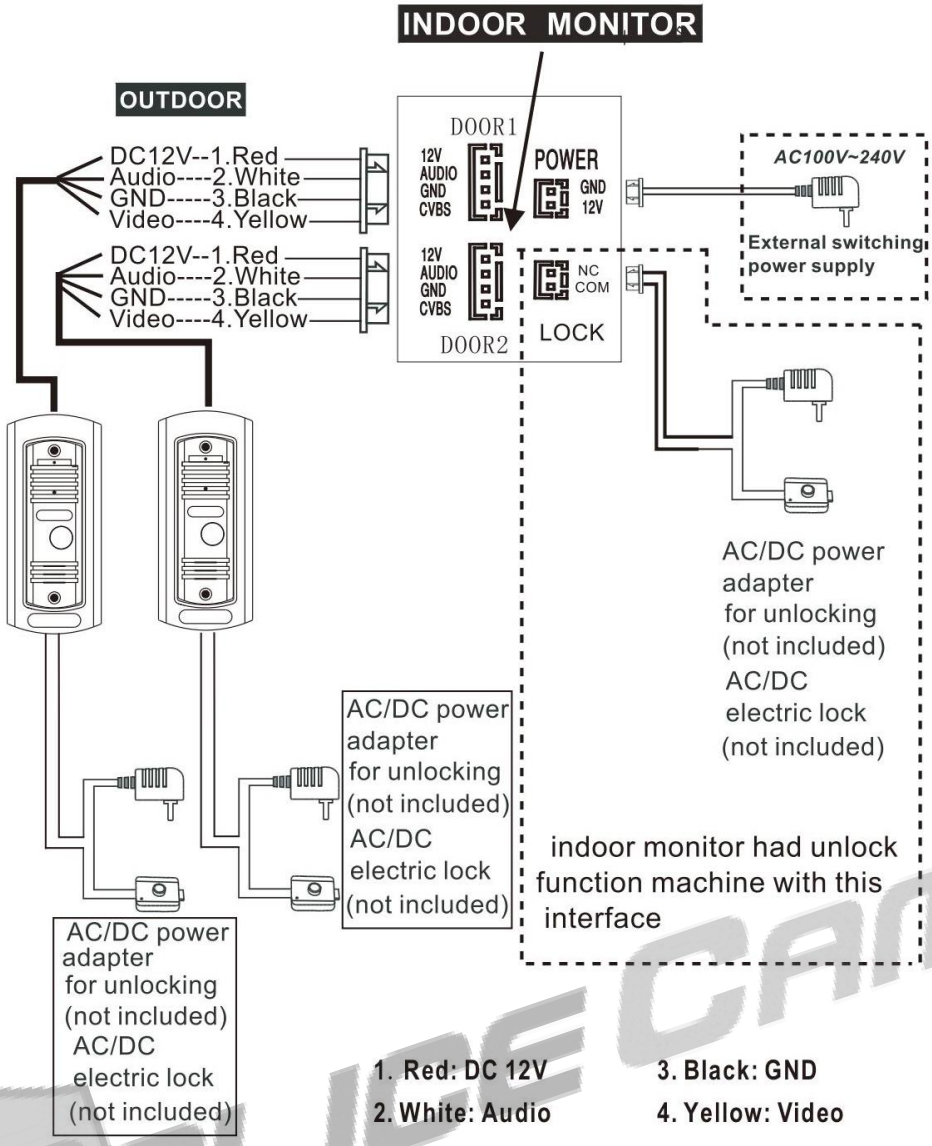

Indoor monitor – видеодомофон
Outdoor – отрытое пространство
1. Красный – DC 12V
2. Белый – Audio
3. Черный – GND
4. Желтый – Video
External switching power supply – источник питания устройства от сети
AC/DC power adapter for unlocking – AC/DC блок питания (для видеодомофона/камеры)
AC/DC electric lock – электромеханический замок

Видеодомофон с 2-мя внешними камерами и 4-мя экранами домофона

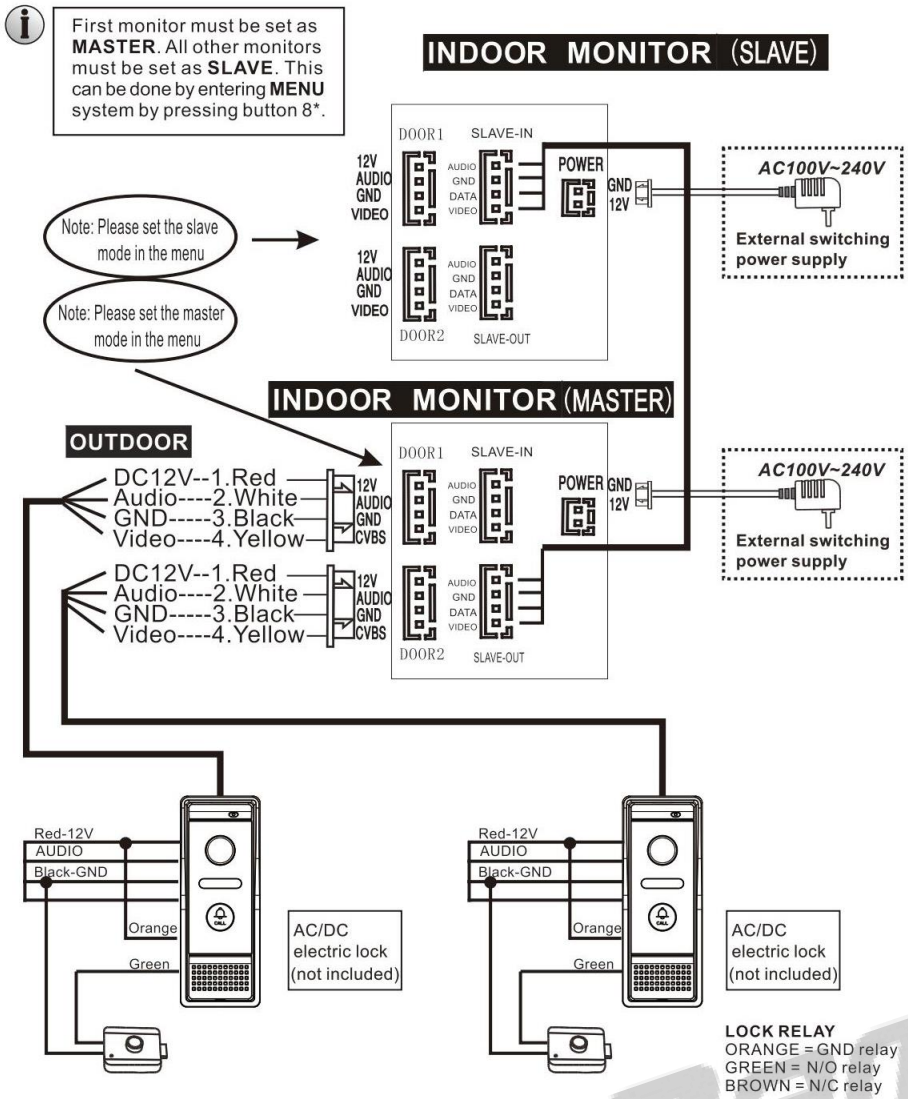

Нужно выбрать первый монитор как «главный монитор», а остальные как «дополнительные мониторы». Это можно сделать с помощью МЕНЮ, нажав на кнопку 8*.

4C – 4 жилы
Orange – GND переключатель
Green – нормально открытый переключатель
Brown – нормально закрытый переключатель

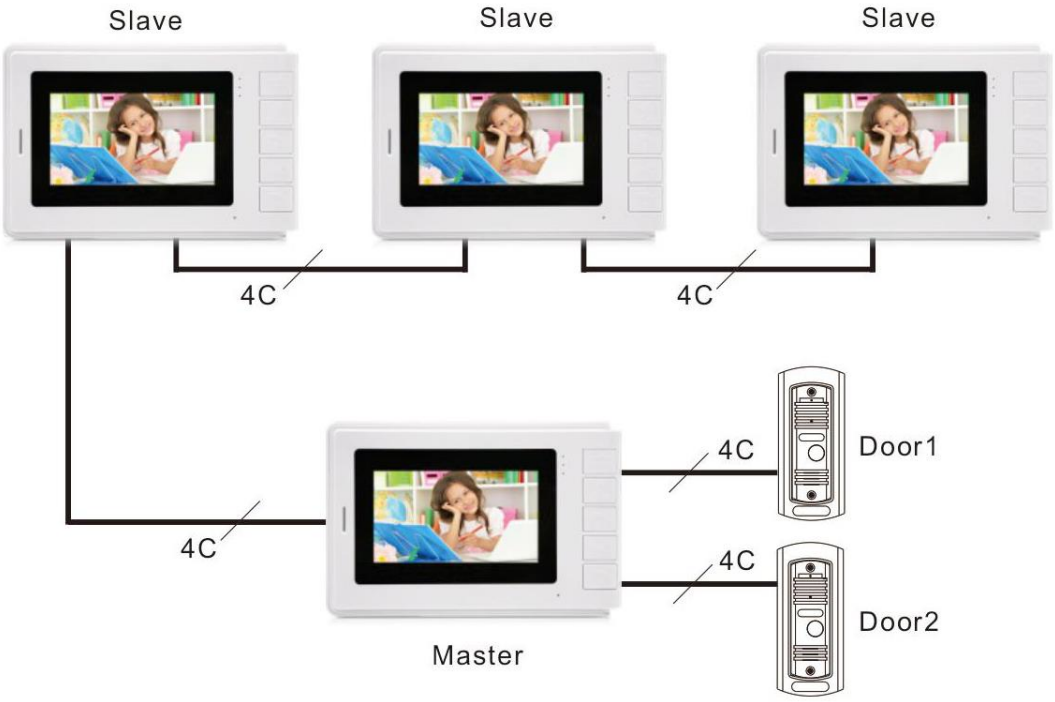

Мониторинг

Видеодомофон с 2-мя внешними камерами и 1-им экраном домофона

Активный режим

Нажмите кнопку просмотра видео на экране домофона.
На мониторе появляется изображение с вызывной панели.

Нажмите кнопку режима разговора.

Начнется разговор с посетителем у вызывной панели.

Нажмите кнопку открытия дверного замка.

Нажмите кнопку режима разговора повторно, чтобы прервать связь.

Пассивный режим

Посетитель должен нажать кнопку вызова на вызывной панели.

Нажмите кнопку просмотра видео, чтобы на мониторе появилось изображение.

Нажмите кнопку режима разговора, чтобы принять вызов.

Начнется разговор с посетителем у вызывной панели.

Нажмите кнопку открытия дверного замка.

Нажмите кнопку режима разговора повторно, чтобы прервать связь.

Пассивный режим

Посетитель должен нажать кнопку вызова на вызывной панели.

Нажмите кнопку просмотра видео, чтобы на мониторе появилось изображение.

Нажмите кнопку ответа на звонок с вызывной панели.

Начнется разговор с посетителем у вызывной панели.

Нажмите кнопку открытия дверного замка.

Нажмите кнопку завершения звонка.

Видеодомофон с 2-мя внешними камерами и 4-мя экранами домофона

Активный режим

Нажмите кнопку просмотра видео на экране домофона.
На мониторе появляется изображение с вызывной панели.

Нажмите кнопку ответа на звонок с вызывной панели.

Начнется разговор с посетителем у вызывной панели.

Нажмите кнопку открытия дверного замка.

Нажмите кнопку завершения звонка.

Перевод звонка на другой монитор

Посетитель должен нажать кнопку вызова на вызывной панели.

Нажмите кнопку просмотра видео, чтобы на мониторе появилось изображение.

Нажмите кнопку ответа на звонок с вызывной панели.

Начнется разговор с посетителем у вызывной панели.

Нажмите кнопку интеркома для перевода вызова на другое внутреннее устройство.

Нажмите кнопку открытия дверного замка.

Нажмите кнопку завершения звонка.

Интерком

Нажмите кнопку интеркома для перевода вызова на другое внутреннее устройство.

На другом внутреннем устройстве начнется вызов, и вам нужно будет нажать на кнопку ответа на звонок.

Нажмите кнопку завершения звонка.

Характеристики

Диагональ: 4.3"; 7" TFT LCD screen
Расширение: 4.3”(480*272); 7*(800*480)
Поддерживаемый формат видеосигнала: PAL/NTSC
Режим разговора: двухсторонняя связь
Время разговора: 120с
Ток в режиме ожидания: максимум 250МА
Ток в рабочем режиме: максимум 600МА
Источник питания: Экран видеодомофона может работать как от встроенного источника питания, так и от сети.
Рабочая температура: 0 - +50°C
Способ установки: настенный монтаж
Формат фото: JPEG standard format

POLICE CAM

Комплектация

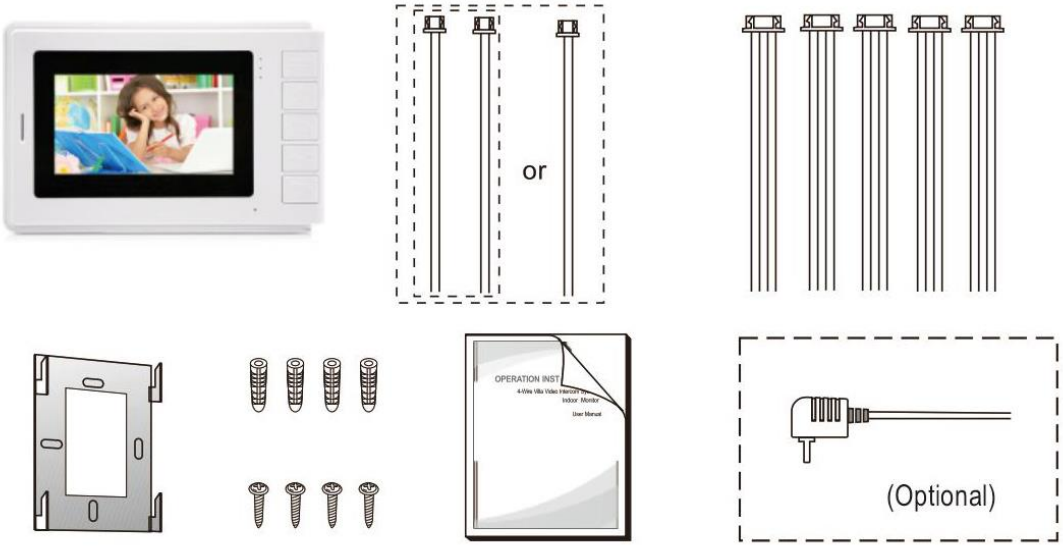

Видеодомофон – 1шт
Пластиковые дупеля – 4шт
Винты – 4шт
Кронштейн – 1шт
4-жильный провод – 5шт
2-жильный провод (в зависимости от модели) – 2шт
Руководство для пользователей – 1шт
Источник питания устройства от сети (опционально) – 1шт
*Если устройство имеет внутренний источник питания, источник питания от сети отсутствует.

POLICE CAM